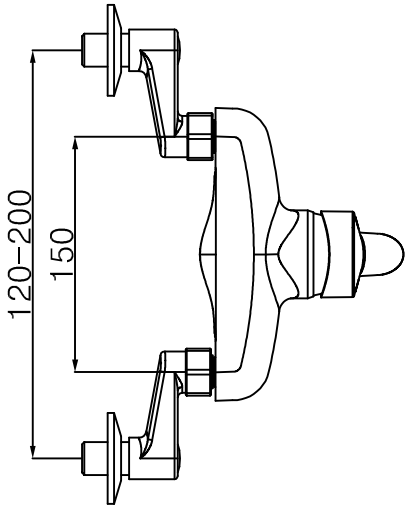

TOP VIEW

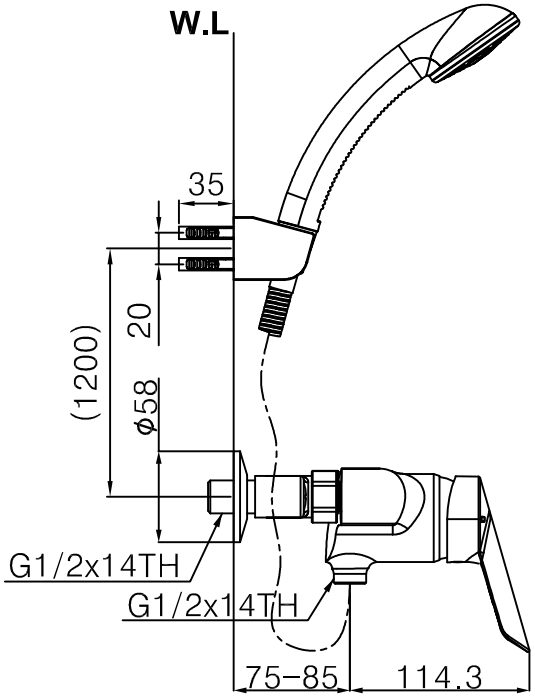

FRONT VIEW

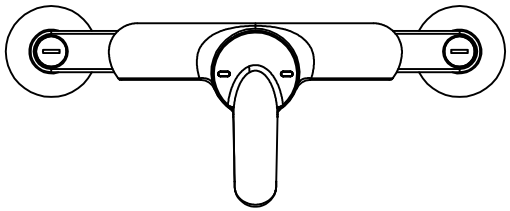

SIDE VIEW

American Standard	CERAPLUS S/L W/M O/SHR.	세라플러스 벽붙이 샤워용
	KF-2289.581.4MJ0XX	Scale 1 : 1