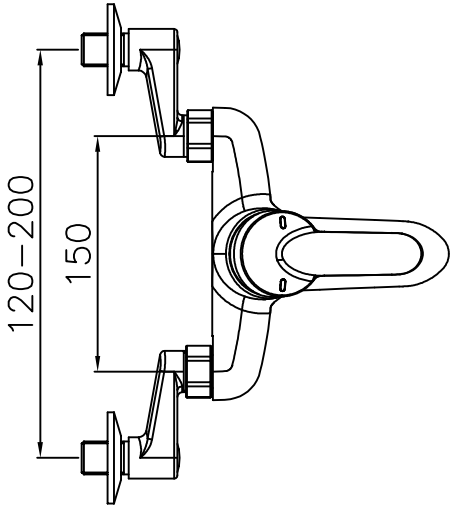

TOP VIEW

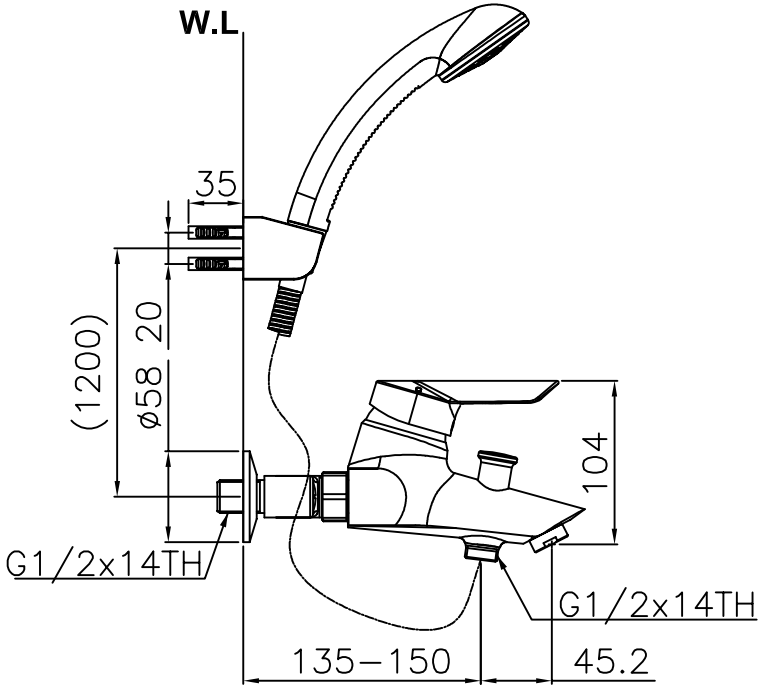

FRONT VIEW

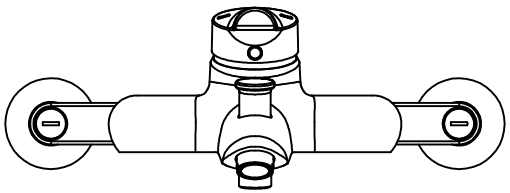

SIDE VIEW

American Standard	CERAPLUS S/L W/M B/SHR.	세라플러스 벽붙이 샤워욕조용
	KF-2869.581.4MJ0XX	Scale 1 : 1