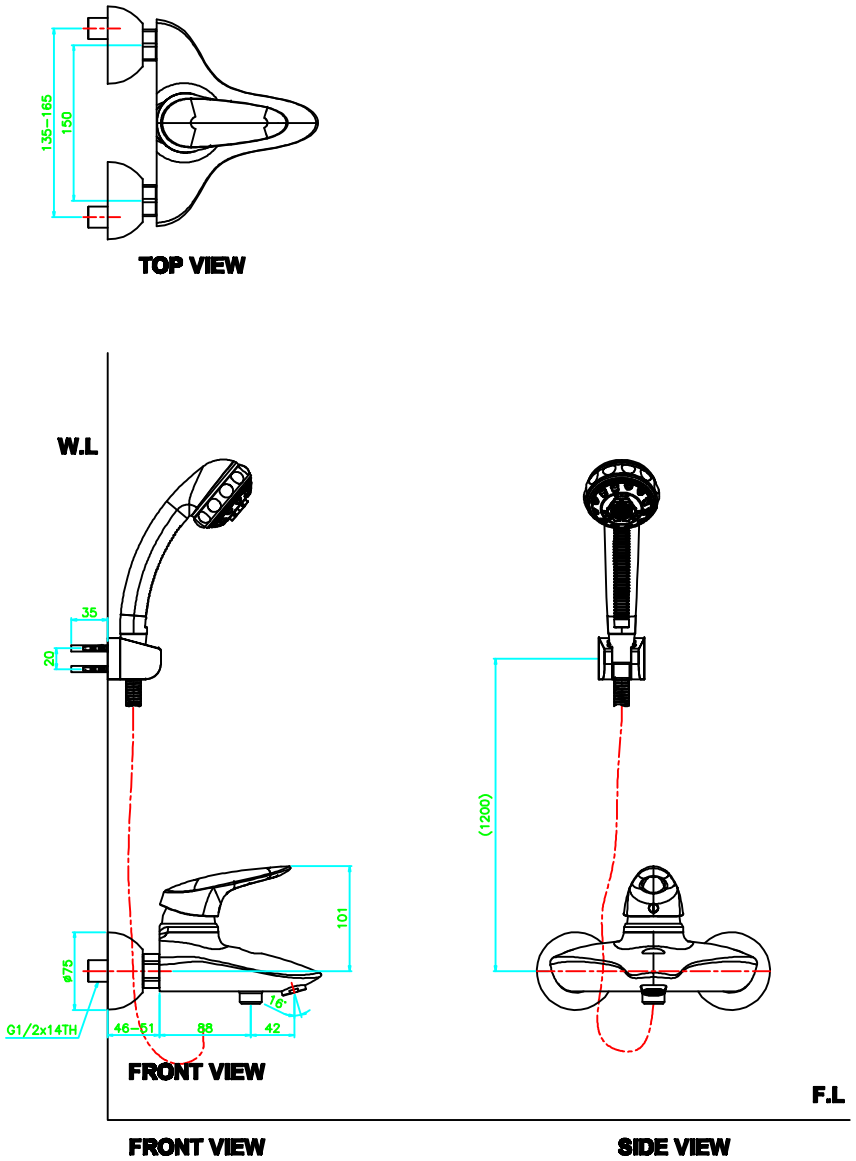

American Standard

ODYSSEY S/L Bath Shower.CR

오딧세이 벽붙이 샤워욕조용

KF-2803.579.40C0XX

Scale 1 : 1