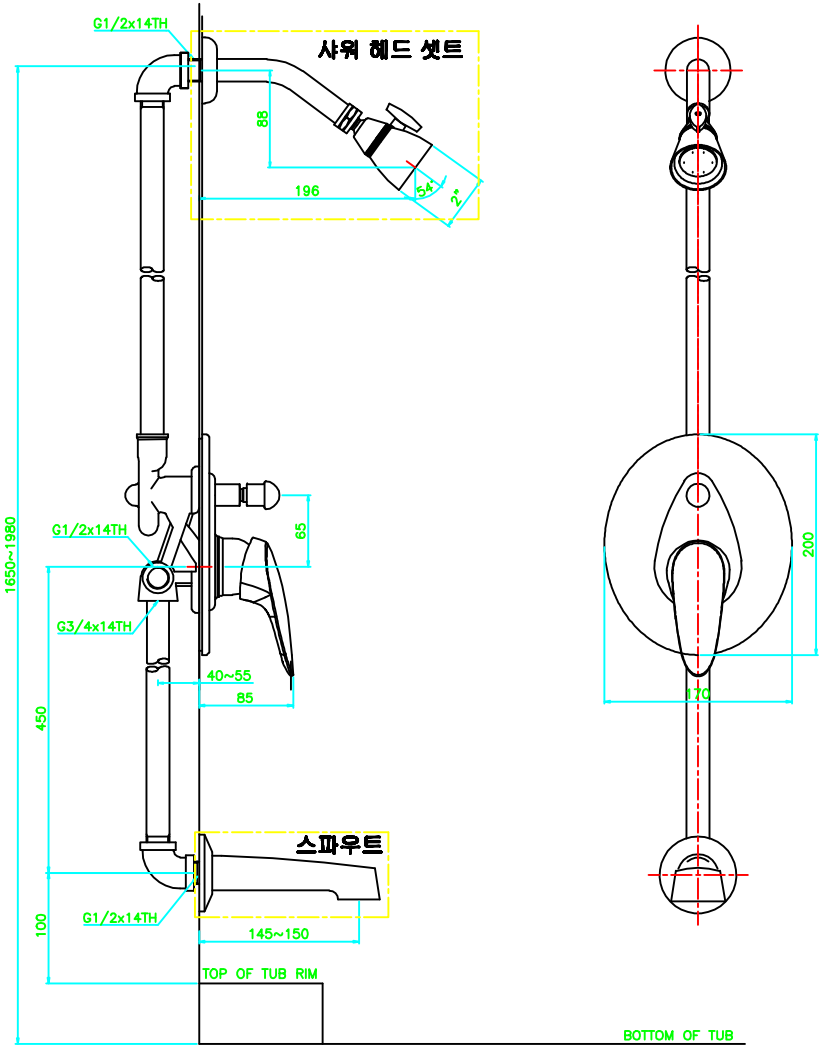


FRONT VIEW




SIDE VIEW

* 샤워 헤드 셋트와 스파우트는 본 제품에 포함 되어 있지 않습니다.

| | | |
|---|---|---|
| American Standard | ODYSSEY S/L I/W BATH SHOWER.CR | 오딧세이 매립형 온*냉수 혼합꼭지 (샤워욕조 |
| | KF-2153.600.4000XX | Scale 1:1 |