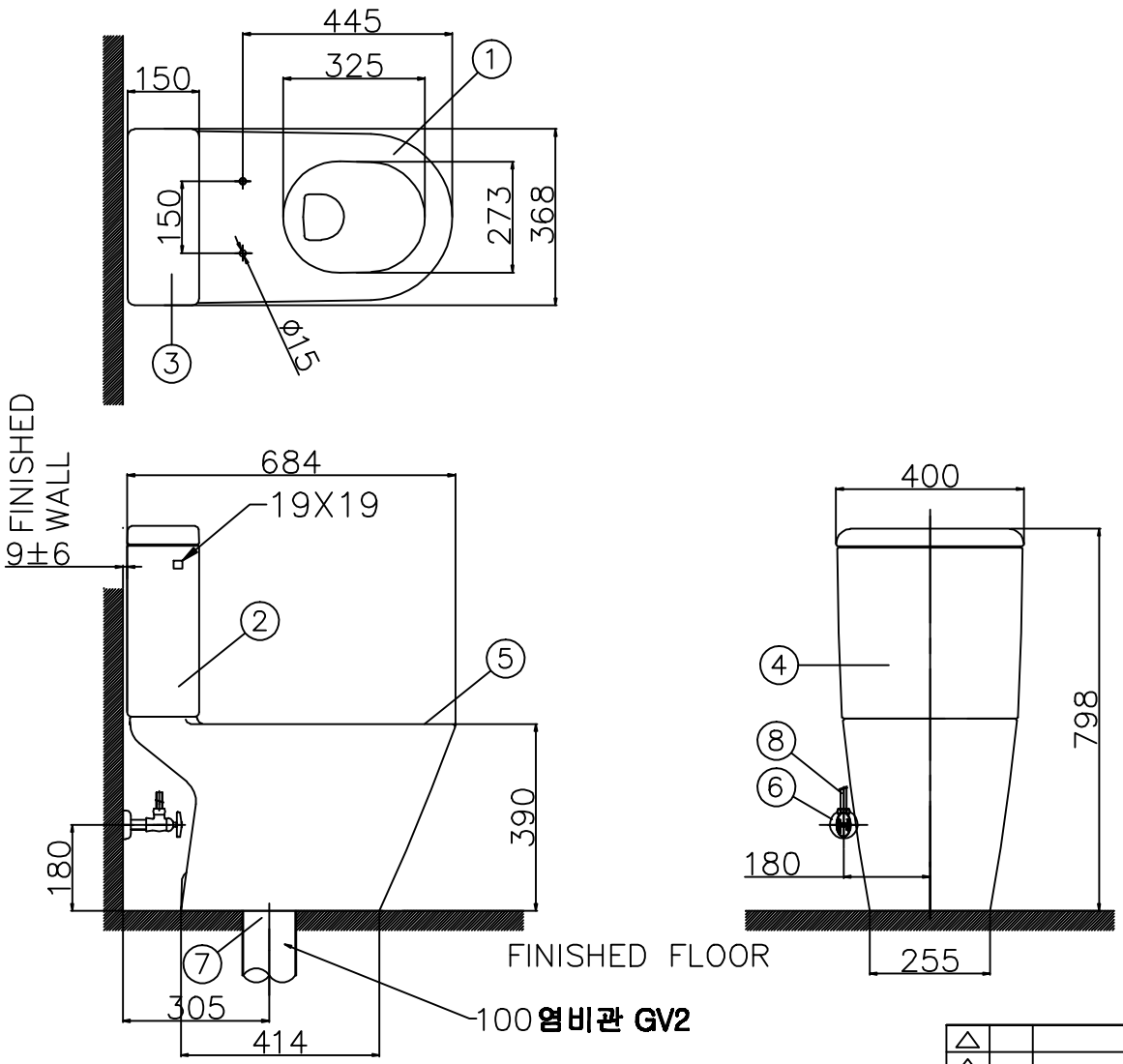

*NOTE

도기공차

실 제품 치수는 도기 허용공차 내에서 변할 수 있습니다.

① ≤40mm : ±2mm(KS)

② ≥40mm : ±5%(KS)

③ **최대 허용공차≥** ±25mm(KS)

( )**안의 치수는 사용 제품 혹은 고객 설치사양에 따라 다를 수 있습니다.**

NO	PART	Q'T	PART NUMBER
8	SUPPLY HOSE		1K652344XXXX
7	FLANGE	1	KPPKV660041
6	ANGLE VALVE	1	KF-7018KSXXXXXXXX
5	SEAT COVER	1	KPPCP-C178.003.04
4	TANK FITTING	1	KPPWP-T288.000.50
3	TANK COVER	1	KPPWP-A142.880.04
2	TANK	1	KP-WP-4288.000.04
1	BOWL	1	KP-WP-3288.702.04

REV	DATE		SCALE	TITLE
△				TWO PIECE TOILET
△				
△			APPROVED	REFERENCE
△				MOMENT
			CHECKED BY / DRAWN BY	DWG NO.
				KP-WP-3288/4288

American Standard